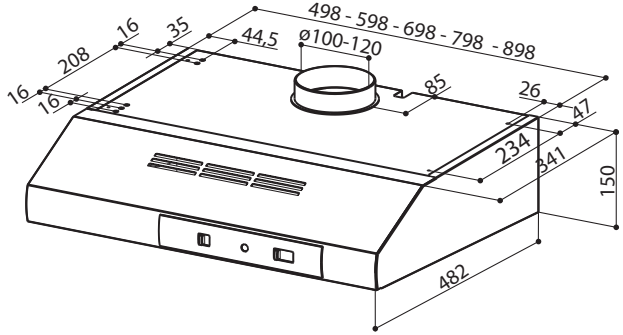
498 - 598 - 698 - 798 - 898
16
35
44,5
ø100-120
208
16
16
85
26
47
234
341
150
482