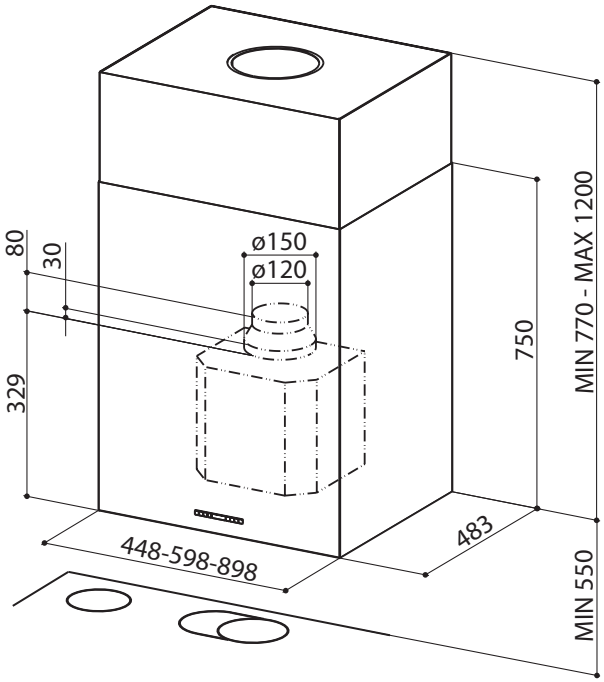
80
30
329
ø150
ø120
750
MIN 770 - MAX 1200
448-598-898
483
MIN 550