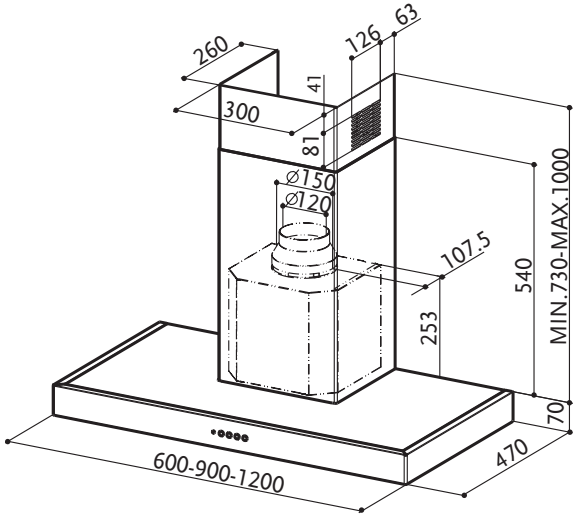
260
300
41
81
126
63
⌀150
⌀120
107.5
253
540
MIN.730-MAX.1000
70
470
600-900-1200