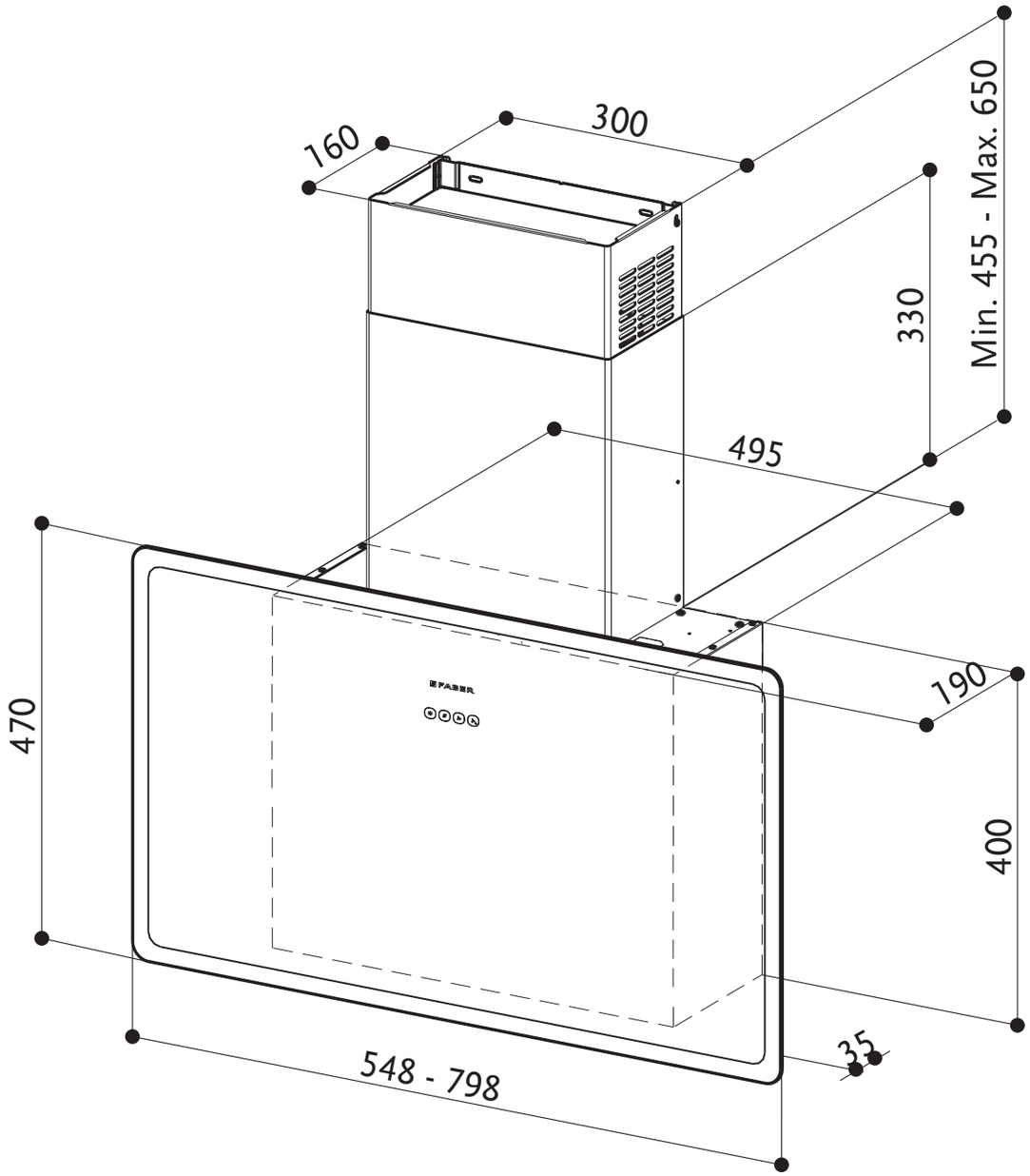
160
300
Min. 455 - Max. 650
330
495
470
190
400
35
548 - 798
FABER