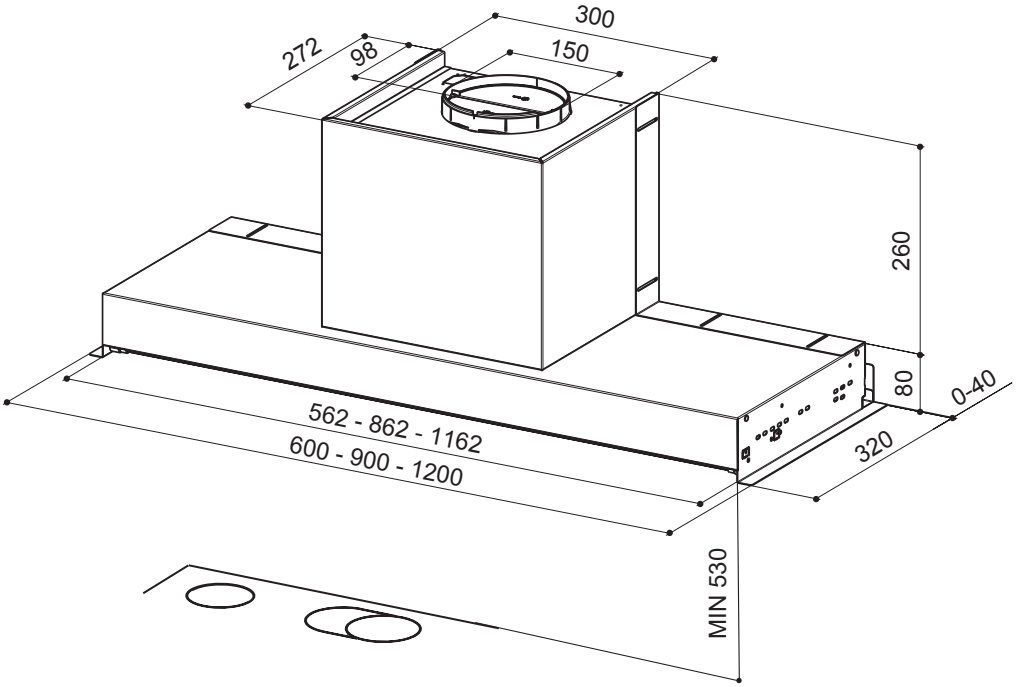
300
272
98
150
260
80
0-40
562 - 862 - 1162
600 - 900 - 1200
320
MIN 530