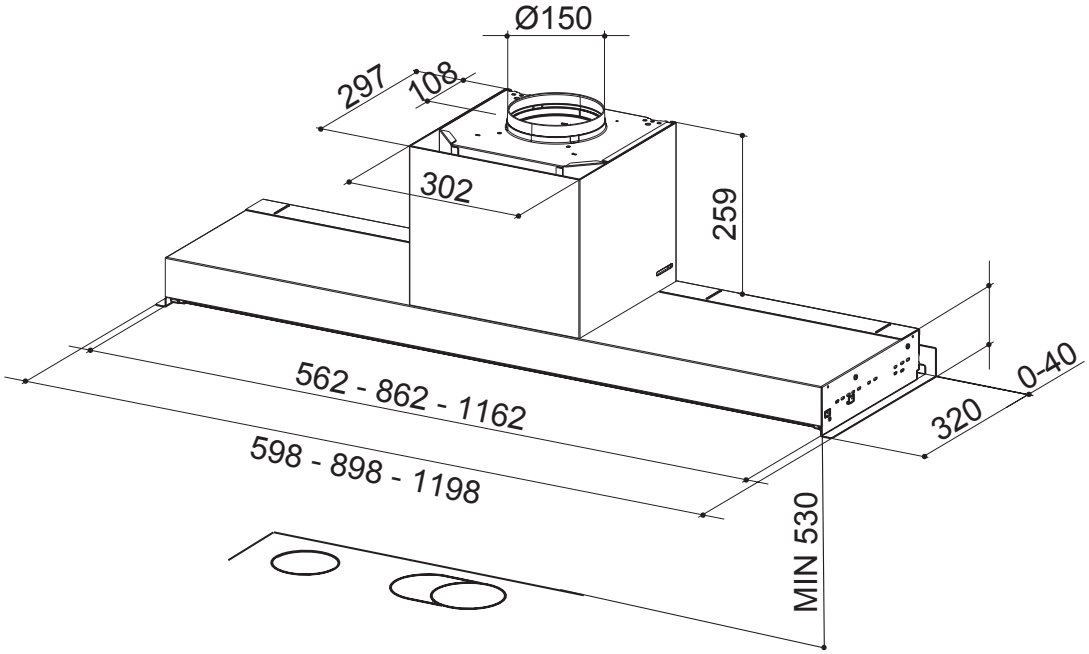
Ø150
297
108
302
259
562 - 862 - 1162
598 - 898 - 1198
320
0-40
MIN 530