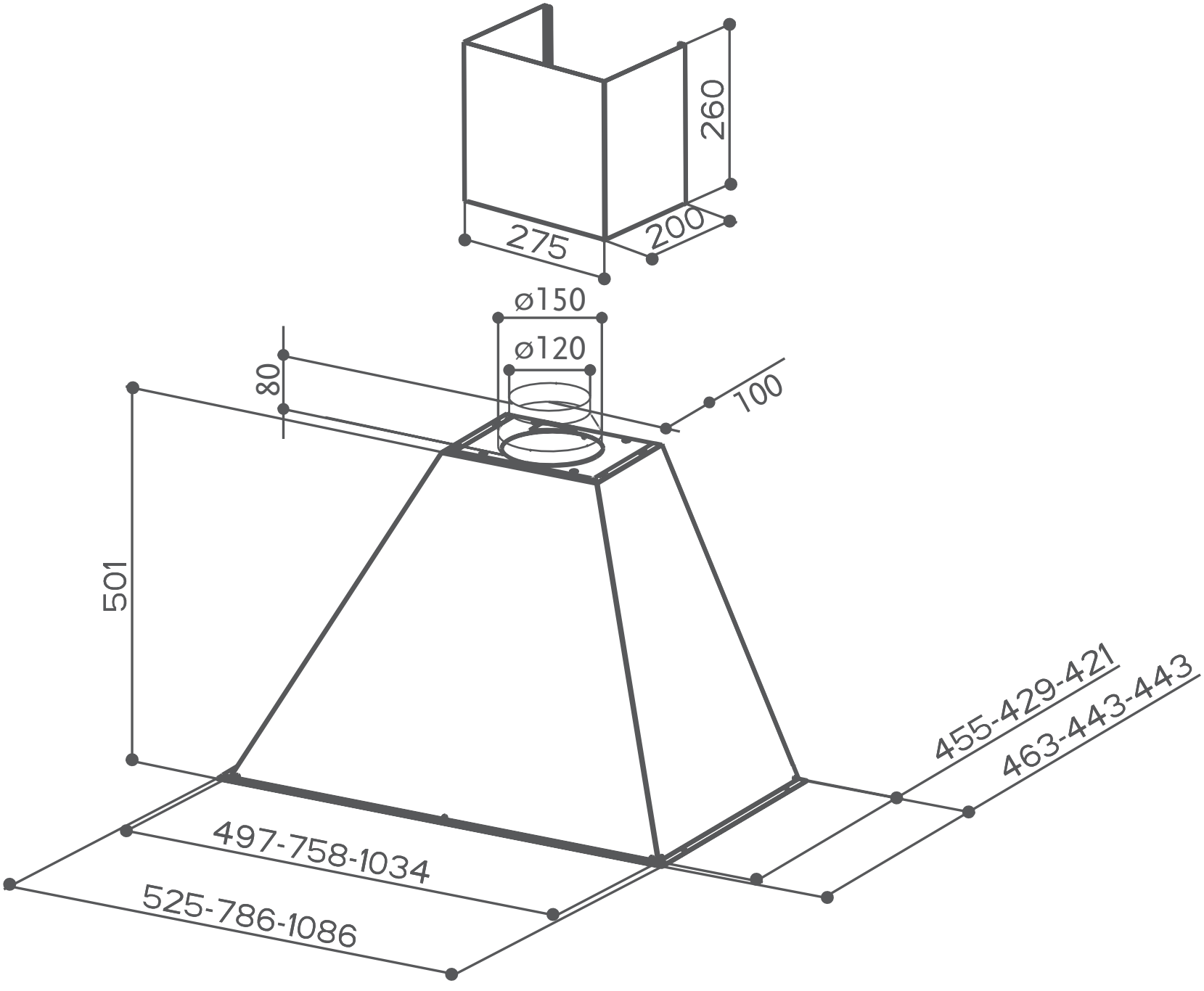
260
275
200
ø150
ø120
80
100
501
455-429-421
463-443-443
497-758-1034
525-786-1086