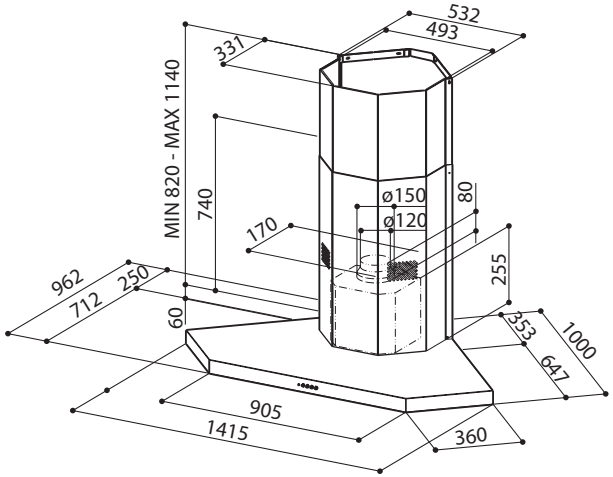
532
493
331
MIN 820 - MAX 1140
740
ø150
ø120
80
170
255
962
250
712
60
353
1000
647
905
1415
360