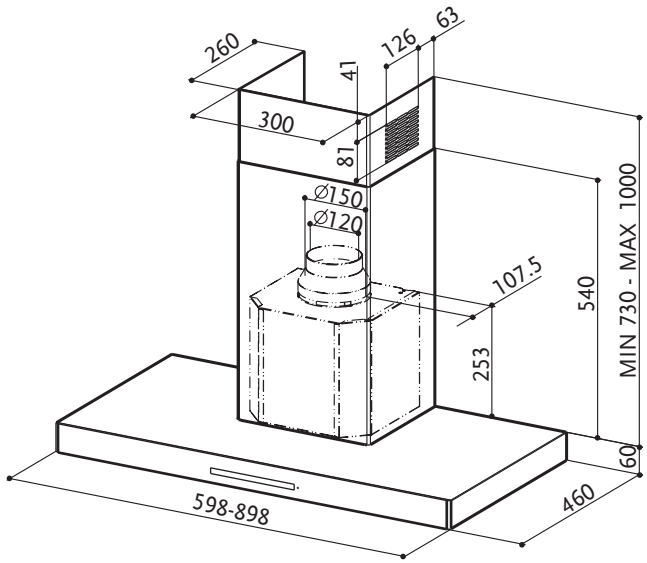
260
300
41
126
63
81
Ø150
Ø120
107.5
540
MIN 730 - MAX 1000
253
60
460
598-898